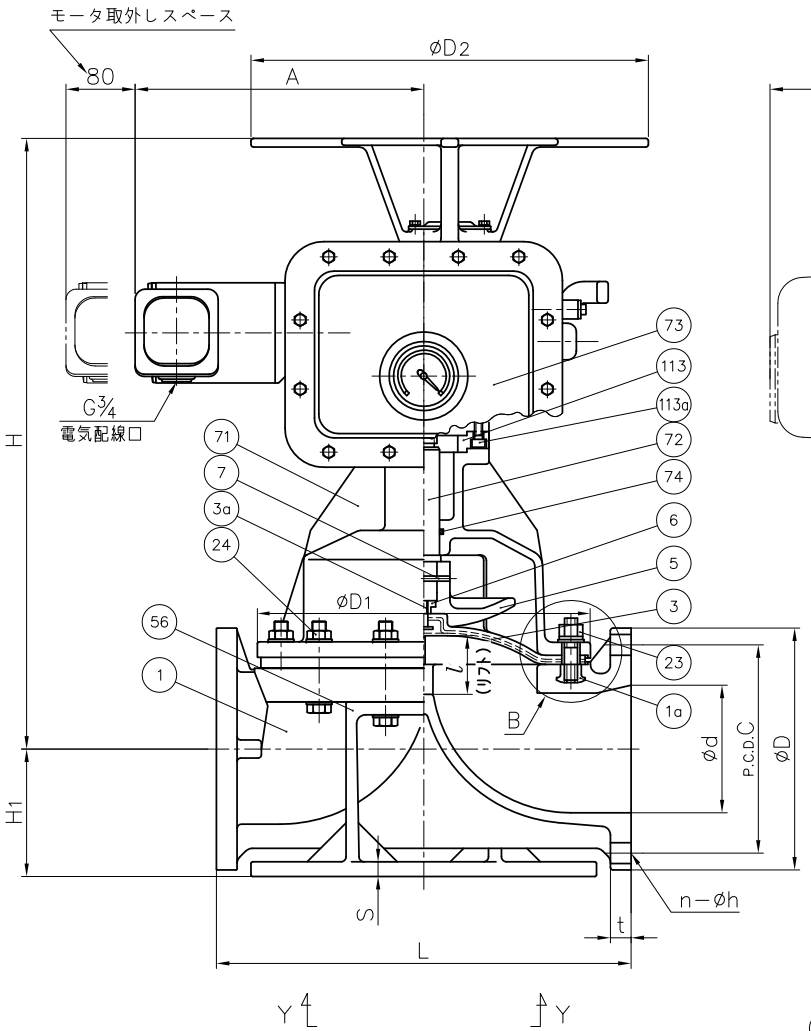

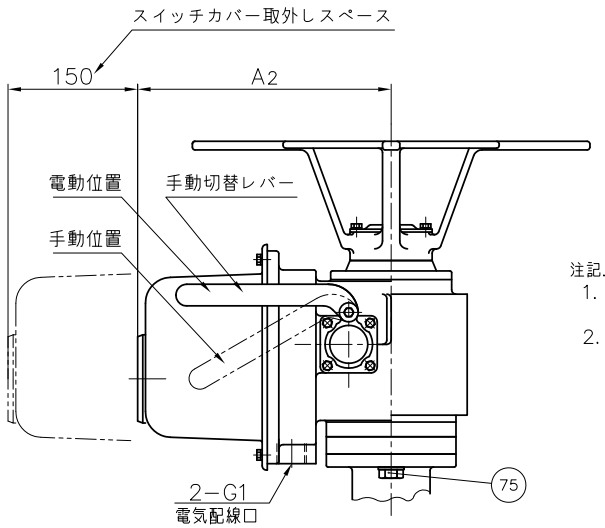

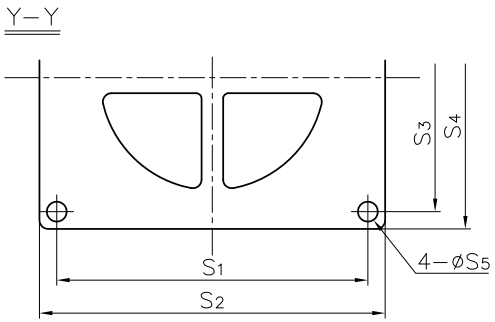

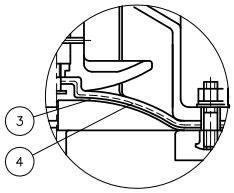

ダイヤフラム材質がPTFEの場合

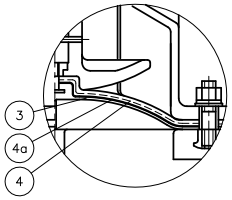

ダイヤフラム材質がPTFEで
クッションカバー付の場合

ボディ材質がPVDFの場合

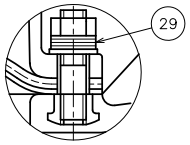

B 部

注記.
1. ダイヤフラムは、EPDMとPTFE以外に、FKM、バイフロンC（FKM−C）、バイフロンF（FKM−F）、CSM、NBRがあります。
2. 組立品の外観及び形状は、呼び径により本図と若干異なります。

部番	名称	個数	材質	備考
1a	埋込ナット	4	SUS304	ボディ材質がPVDFの場合に使用
			C3604	ボディ材質がU−PVC,PPの場合に使用
113a	ボルト（F）	4	SUS304	
113	スペーサ	1	SS400	エポキシ塗装
75	ボルト（B）	4	SUS304	
74	Oリング（H）	1	NBR	
73	アクチュエータ	1	FC250他	エポキシ塗装
72	ステム（B）	1	SUS403	
71	ボンネット（B）	1	AC4C	エポキシ塗装
56	取付台（A）	1	AC4C	エポキシ塗装
29	皿ばねワッシャー	12組	SUS304	ボディ材質がPVDFの場合に使用
24	ボルト・ナット（A）	8組	SUS304	
23	植込ボルト・ナット	4組	SUS304	
7	コンプレッサーピン	1	SUS304	
6	コンプレッサーナット	1	C3604	
5	コンプレッサー	1	PVDF	
4a	クッションカバー	1	□なし □PVDF	ダイヤフラム材質がPTFEの場合に使用
4	クッション	1	EPDM	
3a	ダイヤフラム埋込金具（A）	1	SUS304	
3	ダイヤフラム	1	□EPDM □PTFE □その他（ ）	
1	ボディ	1	□U−PVC □PP □PVDF	

寸法表

単位：mm

呼び径		d	JIS 5K D	JIS 5K C	JIS 5K n	JIS 5K h	JIS 10K D	JIS 10K C	JIS 10K n	JIS 10K h	L	t U-PVC C-PVC	t PP PVDF	D1	D2	l	H	H1	A	A2	S	S1	S2	S3	S4	S5	アクチュエータ型式 自動復帰型	アクチュエータ型式 手動復帰型
150mm	6”	148	265	230	8	19	280	240	8	23	480	24	27	385	460	70	714	148	357	293	16	360	400	310	350	23	LTMD−01	LTKD−01

作図	岩切まゆみ	旭有機材株式会社	
検図	河野宏幸		
承認	甲正健二		
2019年4月9日		図面名称	ダイヤフラムバルブ（15型）電動式 S型 組立図 □JIS 5K, □JIS 10K：フランジ形 150mm（6”）
尺度	～		
個別引合No.			
納入先		図番	D5−AE003JJ 5