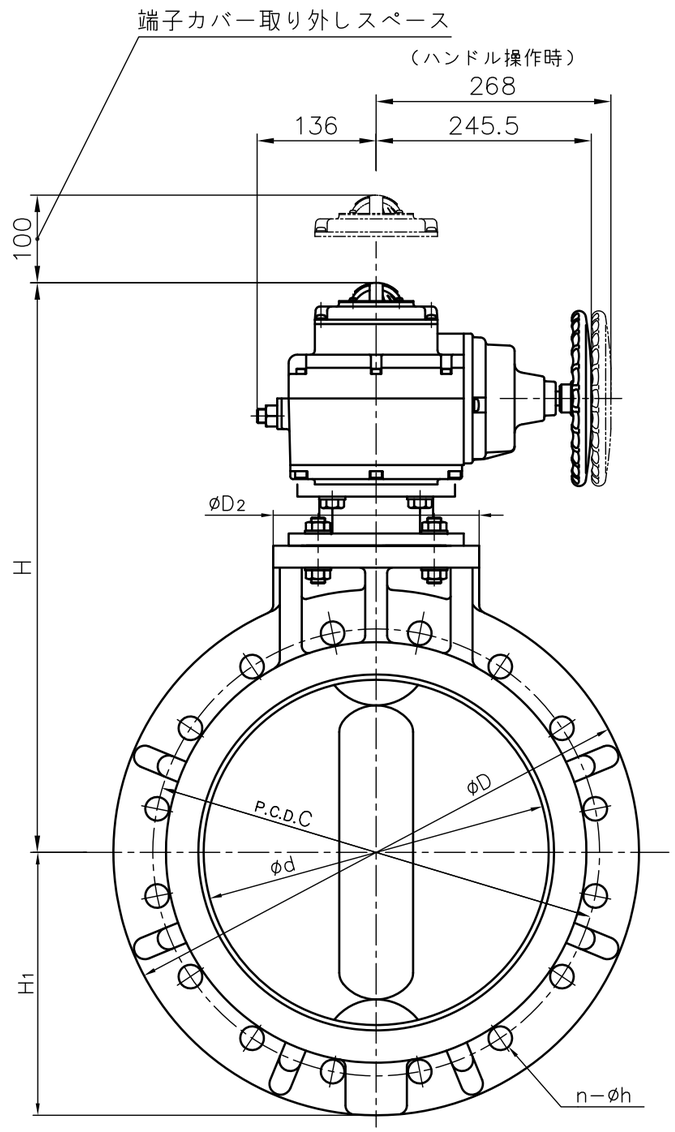

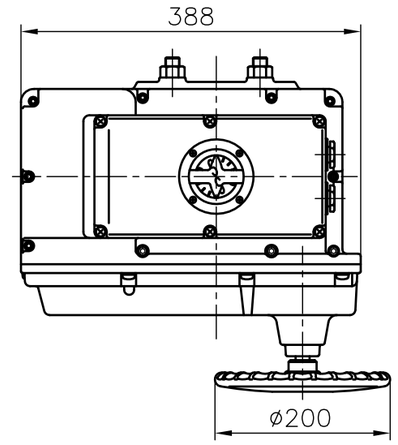
388
øD1
øD2
øD
øD1
øD2
øD
øD1
øD2
øD