TA2A−0402Rのアクチュエータ形状

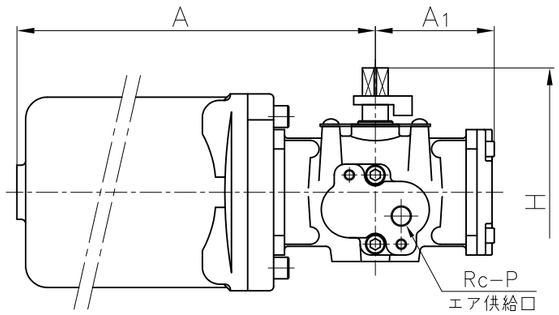

寸法表

呼び径		d	d'	フランジ形 DIN PN10 D	C	n	h	L	t	H1	ソケット形 U−PVC,C−PVC d1	l	L	H1	PP,PVDF d1	d1'	l	L	H1	ねじ込み形 d2	l	L	H1	スピゴット形 U−PVC d3	d3'	l	L	H1	PP,PVDF d3	l	t1 PP	t1 PVDF	L	H1
15mm	1/2"	15	15	95	65	4	14	130	12	88	20	16	102	72	19.5	19.3	14.5	99	71	Rp 1/2	15	102	74	20	15	18.5	124	83	20	18.5	2.5	1.9	124	83
20	3/4	20	20	105	75	4	14	150	14	104	25	19	120	85	24.5	24.3	16	114	83	Rp 3/4	17	120	89	25	20	24	144	99	25	22	2.7	1.9	144	99
25	1	25	25	115	85	4	14	160	14	120	32	22	131	104	31.5	31.3	18	123	100	Rp 1	20	131	105	32	25	24.5	154	115	32	22.5	3.0	2.4	154	115
32	1 1/4	40	32	140	100	4	18	212	16	165	40	26	173	147	39.45	39.2	20.5	148	131	Rp1 1/4	22	163	141	—	—	—	—	—	—	—	—	—	—	—
40	1 1/2	40	32	150	110	4	18	200	16	159	50	31	163	142	49.45	49.2	23.5	148	131	Rp1 1/2	25	163	141	50	40	34	194	153	50	32	4.6	3.0	194	153
50	2	51	43	165	125	4	18	230	16	185	63	38	197	170	62.5	62.1	27.5	176	154	Rp 2	28	197	168	63	51	38	224	178	63	36	5.8	3.0	224	178
65	2 1/2	78	58	185	145	4	18	304	18	256	75	44	282	245	74.25	73.95	31	256	227	Rp2 1/2	32	264	235	—	—	—	—	—	—	—	—	—	—	—
80	3	78	58	200	160	8	18	310	21	259	90	51	282	245	89.2	88.85	35.5	251	224	Rp 3	35	264	235	90	80	51	299	252	90	38	8.2	4.3	295	246
100	4	100	78	220	180	8	18	350	18	305	110	61	349	305	109.05	108.65	41.5	310	279	Rp 4	45	338	299	110	93.6	46	358	308	110	44.5	10.0	5.3	353	301

単位：mm

呼び径		D1	H	A	A1	A2	A3	P	アクチュエータ型式
15mm	1/2"	48	159.5	194	55	46	46	¼	TA2A−0402R
20	3/4	60	166	194	55	46	46	¼	TA2A−0402R
25	1	70	173	194	55	46	46	¼	TA2A−0402R
32	1 1/4	100	224	240	105	53	50	¼	TA2A−050R
40	1 1/2	100	224	240	105	53	50	¼	TA2A−050R
50	2	126	235.5	240	105	53	50	¼	TA2A−050R
65	2 1/2	152	277	288	125	67	52	¼	TA2A−063R
80	3	152	277	288	125	67	52	¼	TA2A−063R
100	4	210	348	341	146	82.5	59	¼	TA2A−080R

フランジ形

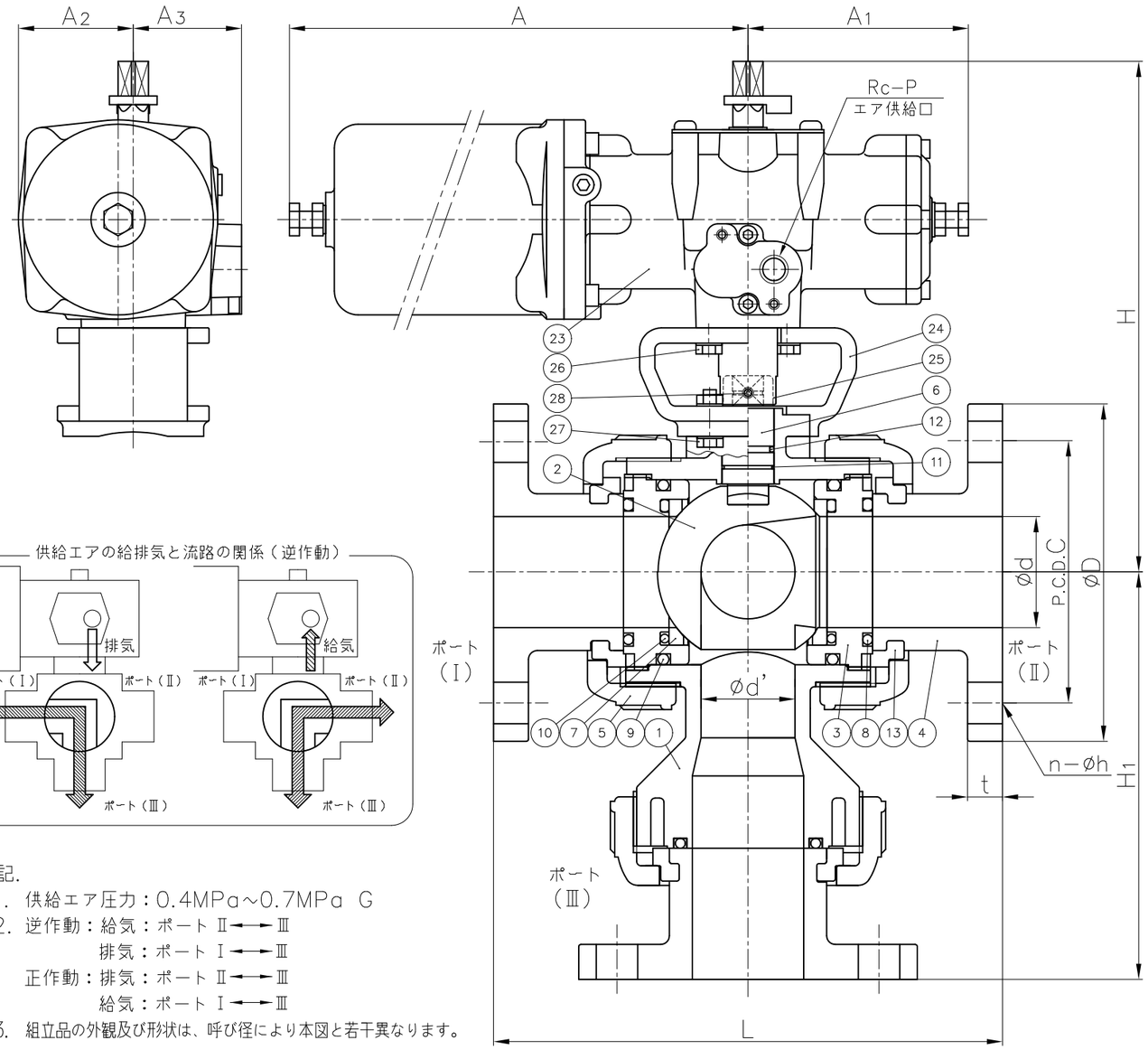

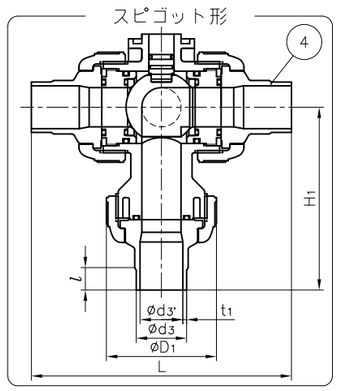

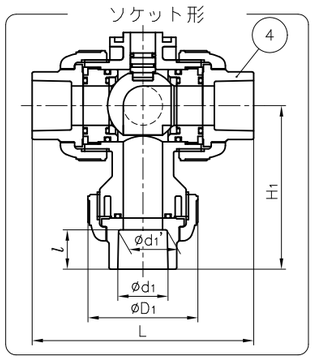

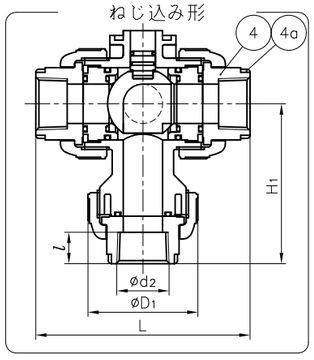

注記.

1. 供給エア圧力：0.4MPa～0.7MPa G
2. 逆作動：給気：ポート Ⅱ←→Ⅲ
   排気：ポート Ⅰ←→Ⅲ
   正作動：排気：ポート Ⅱ←→Ⅲ
   給気：ポート Ⅰ←→Ⅲ
3. 組立品の外観及び形状は、呼び径により本図と若干異なります。

部番	名称	個数	材質	備考
4a	リング	3	SUS304	C-PVC ボディキャップ 15~25mm ねじ込み形に使用
28	ねじ（B）	2	SUS304	
27	ボルト・ナット（B）	4組	SUS304	
26	ボルト（A）	4	SUS304	
25	継手	1	C3604	
24	取付台	1	PPG	
23	アクチュエータ	1	ADC12 他	メラミン焼付塗装
13	ストップリング	3	PVDF	フランジ形に使用
12	Oリング（E）	1	□EPDM □FKM □その他（ ）	
11	Oリング（D）	1		
10	クッション	2		呼び径65~100mmに使用
	Oリング（C）	2		呼び径15~50mmに使用
9	Oリング（B）	2		
8	Oリング（A）	3		
7	シート	2	PTFE	
6	ステム	1	□PVC □C−PVC □PP □PVDF	
5	キャップナット	3		
4	ボディキャップ	3		
3	ユニオン	2		
2	ボール	1		
1	ボディ	1		

作図	山水麻美	旭有機材株式会社
検図	島﨑祥一	
承認	釈迦郡昭宏	
2026年3月31日		図面名称：三方ボールバルブ（23型）エア式 TA型 組立図 □逆作動、□正作動：ダブルLポートタイプ DIN：□フランジ形，□ソケット形， □ねじ込み形，□スピゴット形 15mm（1/2"）～100mm（4"）
尺度	～	
個別引合No.		
納入先		図番 T3−AA027DJ △2