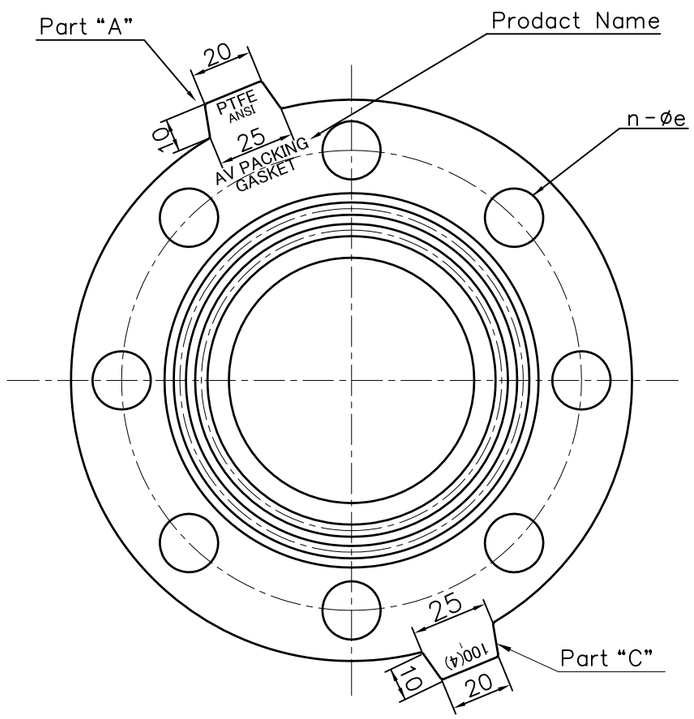

Front

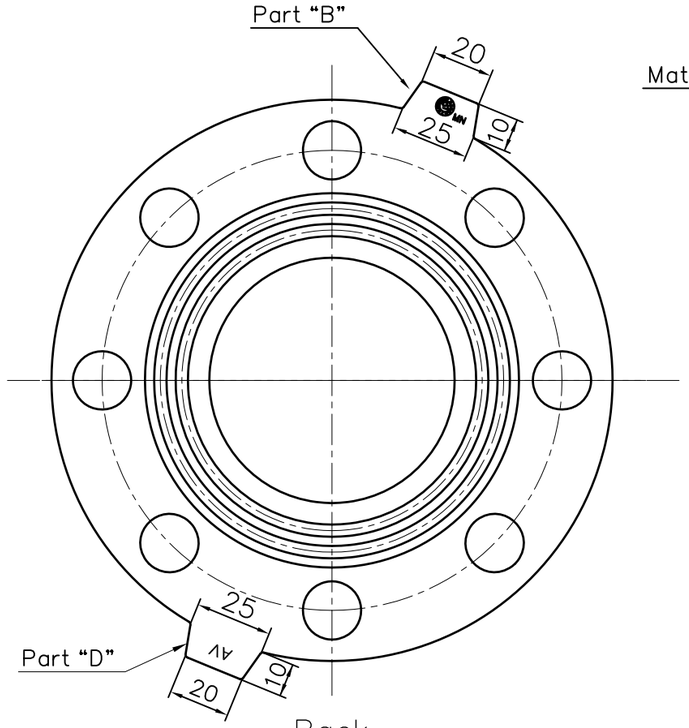

Back

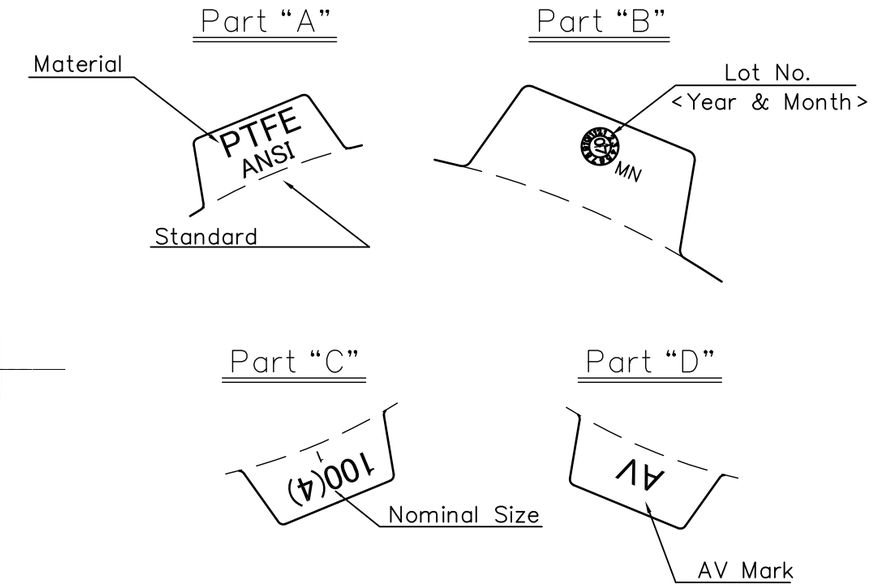

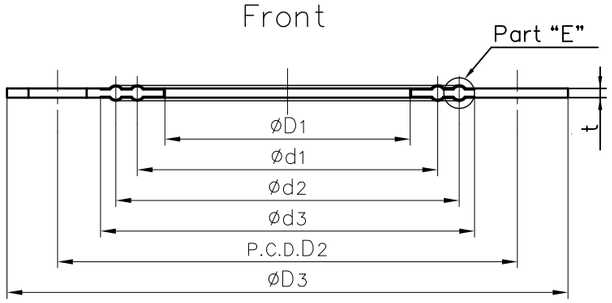

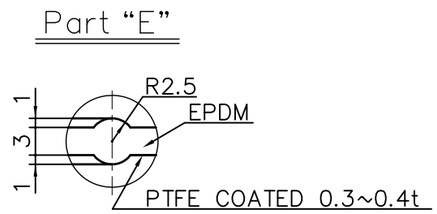

DIMENTION TABLE

UNIT:mm

NOMINAL SIZE		D1	ANSI/ASME B 16.5 CLASS 150							DIN 2501							t
			D2	D3	n	e	d1	d2	d3	D2	D3	n	e	d1	d2	d3	
15mm	½"	18	60.5	87	4	16	26	41	53	65	93	4	14	26	41	48	3
20	¾	22	70	96	4	16	32	47	54	75	103	4	14	32	47	58	3
25	1	30	79.5	106	4	16	38	53	62	85	113	4	14	38	53	68	3
32	1¼	37	89	115	4	16	50	65	72	100	138	4	18	50	65	78	3
40	1½	43	98.5	125	4	16	54	69	79	110	148	4	18	54	69	82	3
50	2	54	120.5	150	4	19	68	83	99	125	163	4	18	68	83	96	3
65	2½	69	139.5	176	4	19	86	101	118	145	183	4	18	86	101	116	3
80	3	80	152.5	189	4	19	98	112	130	160	198	8	18	98	112	124	3
100	4	102	190.5	227	8	19	120	138	168	180	218	8	18	120	138	150	3
125	5	127	216	252	8	22	145	166	190	210	248	8	18	145	166	180	3
150	6	150	241.5	277	8	22	168	190	212	240	283	8	22	168	190	210	3
200	8	198	298.5	341	8	22	216	247	270	295	338	8	22	216	247	260	3
250	10	249	362	404	12	25	270	306	330	350	393	12	22	270	306	326	3
300	12	300	432	481	12	25	324	352	400	400	443	12	22	324	352	372	3
350	14	362	–	–	–	–	–	–	–	460	503	16	22	387	413	435	3
400	16	407	–	–	–	–	–	–	–	515	563	16	26	442	472	486	3

	AV GASKET		EPDM+PTFE COATED	
No.	DESCRIPTION	QTY.	MATERIAL	REMARKS

ITEM	AV GASKET PTFE COATED □ ANSI Class150 , □ DIN PN10 15mm (½") ~ 400mm (16")		
DRAWN	M.Oosako	DATE	SCALE
		FEB.20.2009	~
CHECKED	H.Kawano	DRAWING No.	
APPROVED	Y.Ozaki	AV-60026CE	1
SPECIAL ORDER No.	ASAHI YUKIZAI CORPORATION		